1 - 1

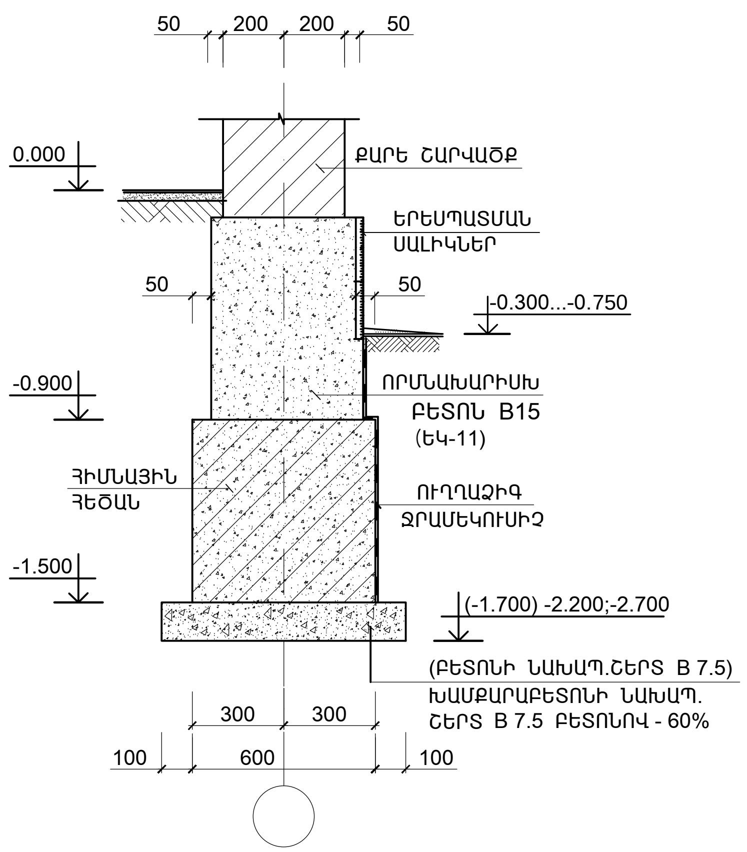

1* - 1*

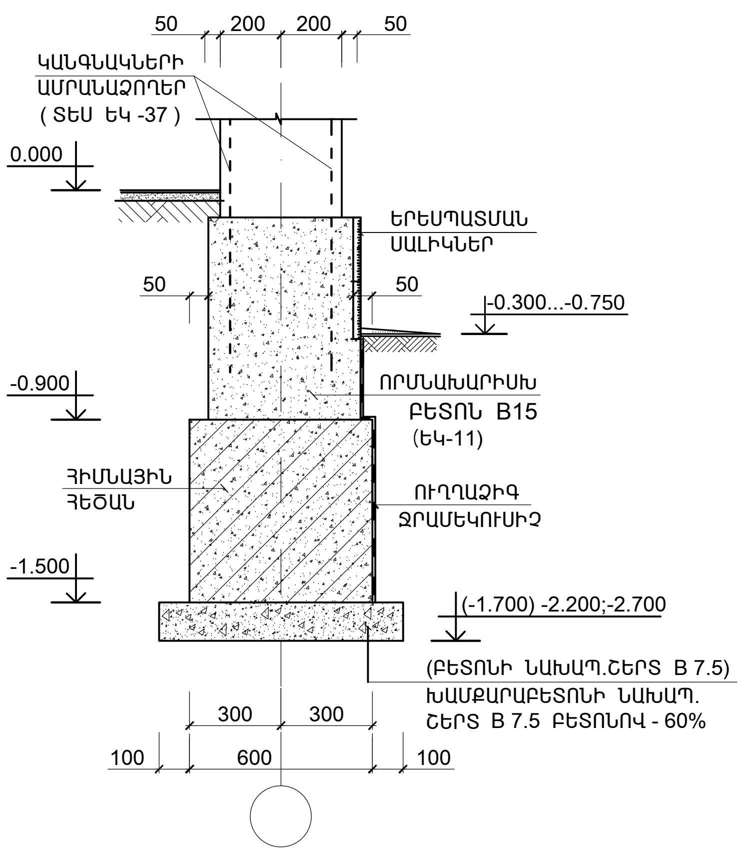

2 - 2

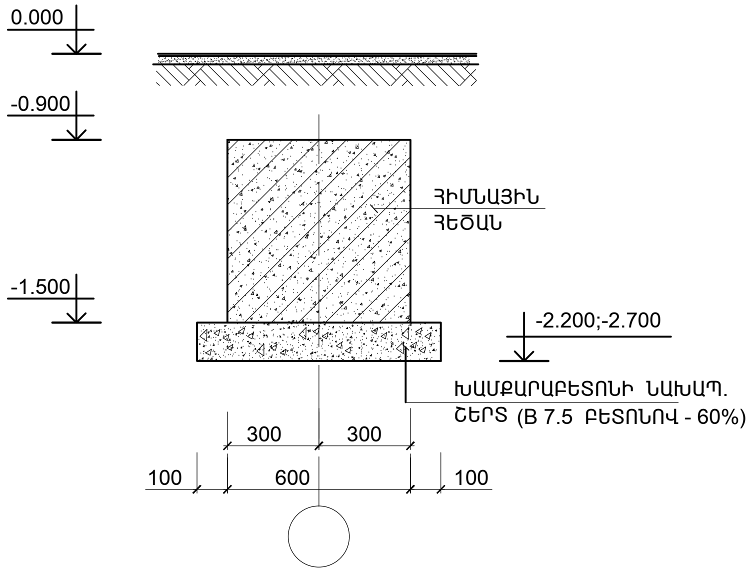

ԾԱՆՈԹԱԳՐՈՒԹՅՈՒՆ

1. 0.000 ՊԱՅՄԱՆԱԿԱՆ ՆԻՇԸ ՀԱՄԱՊԱՏԱՍԽԱՆՈՒՄ Է 1983.50 ԲԱՑԱՐՁԱԿ ՆԻՇԻՆ
2. - ՀԱՄԱՁԱՅՆ ԻՆԺԵՆԵՐԱ-ԵՐԿՐԱԲԱՆԱԿԱՆ ԵԶՐԱԿԱՑՈՒԹՅԱՆ, ՈՐՊԵՍ ՀԻՄՆԱՏԱԿ ԸՆԴՈՒՆՎԱԾ ԵՆ 2-ՐԴ ԵՎ 3-ՐԴ ՇԵՐՏԵՐԸ՝
   2- ՐԴ ՇԵՐՏ՝ ԱՎԱԶԱԿԱՎ ՇԱԳԱՆԱԿԱԳՈՒՅՆ, ԳՈՐՇԱՎՈՒՆ ԵՐԱՆԳՈՎ, ՊԻՆԴ ԵՎ ԿԻՍԱՊԻՆԴ ԹԱՆՁՐՈՒԹՅԱՆ, ՀԶՈՐՈՒԹՅՈՒՆԸ՝ 1.5 - 1.8 Մ
   ՖԻԶԻԿՈ-ՄԵԽԱՆԻԿԱԿԱՆ ՉԱՓԱՆԻՇՆԵՐՆ ԵՆ -
   ԽՏՈՒԹՅՈՒՆԸ - 1.8 Գ/ՍՄ^3,
   ՆԵՐՔԻՆ ՇՓՄԱՆ ԱՆԿՅՈՒՆԸ -20 ԱՍՏ
   ՊԱՅՄԱՆԱՀԱՇՎԱՐԿԱՅԻՆ ԴԻՄԱԴՐՈՒԹՅՈՒՆԸ - 0.2 Մ ՊԱ,
   ԸՍՏ ՍԵՅՍՄԻԿ ՀԱՏԿԱՆԻՇՆԵՐԻ ՊԱՏԿԱՆՈՒՄ Է 3-ՐԴ ԿԱՐԳԻՆ
   3- ՐԴ ՇԵՐՏ՝ ԱՎԱԶ ՄԻՋԻՆ ԵՎ ԽՈՇՈՐ, ԲԱՑ ՄՈԽՐԱԳՈՒՅՆ ԵՐԱՆԳՈՎ,
   ՀԶՈՐՈՒԹՅՈՒՆԸ՝ 2.5 - 2.8 Մ
   ՖԻԶԻԿՈ-ՄԵԽԱՆԻԿԱԿԱՆ ՉԱՓԱՆԻՇՆԵՐՆ ԵՆ -
   ԽՏՈՒԹՅՈՒՆԸ - 1.65 Գ/ՍՄ^3,
   ՆԵՐՔԻՆ ՇՓՄԱՆ ԱՆԿՅՈՒՆԸ -30 ԱՍՏ
   ՊԱՅՄԱՆԱՀԱՇՎԱՐԿԱՅԻՆ ԴԻՄԱԴՐՈՒԹՅՈՒՆԸ - 0.25 Մ ՊԱ,
   ԸՍՏ ՍԵՅՍՄԻԿ ՀԱՏԿԱՆԻՇՆԵՐԻ ՊԱՏԿԱՆՈՒՄ Է 2-ՐԴ ԿԱՐԳԻՆ
   - ՈՒՂՂԱՁԻԳ ՋՐԱՄԵԿՈՒՍԱՑՈՒՄԸ՝ ՔՍԵԼ ՏԱՔ ԲԻՏՈՒՄԵ ՄԱԾՈՒԿ- ԵՐԿՈՒ ԱՆԳԱՄ - 158.0 Մ^2
   - ՀԻՄՔԵՐԸ ԲԱՑԵԼԻՍ ԻՆԺԵՆԵՐ _ ԵՐԿՐԱԲԱՆԻ ՆԵՐԿԱՅՈՒԹՅՈՒՆԸ ՊԱՐՏԱԴԻՐ Է՝ ՀԻՄՆԱՏԱԿԸ ՊԱՐԶԵԼՈՒ ՀԱՄԱՐ:
   ՎԵՐԸ ՆՇՎԱԾՆԵՐԻՑ ՇԵՂՎԵԼՈՒ ԴԵՊՔՈՒՄ ՆԱԽԱԳԾԻ ՀԻՄՆԱՅԻՆ ՄԱՍԸ ՎԵՐԱՆԱՅԵԼ:
   - ՀԵՏԼԻԾՔԸ ԻՐԱԿԱՆԱՑՆԵԼ ՔԱՆԴՎԱԾ ԳՐՈՒՆՏՈՎ (ԲԱՑԱՌԵԼՈՎ ՇԻՆ. ԱՂԲԻ ԵՎ ԲՈՒՍԱԿԱՆ ԳՐՈՒՆՏԻ Ա ԿԱՅՈՒԹՅՈՒՆԸ), ՇԵՐՏԱՅԻՆ ՏՈՓԱՆՈՒՄՈՎ, ՀԱՍՑՆԵԼՈՎ Jգ.ր. = 1800 կգ/մ^3 :
3. ԿԱՆԳՆԱԿՆԵՐԻ ՏԵՂԱԲԱՇԽՈՒՄԸ ՀԻՄՔԵՐՈՒՄ ՆԱՅԵԼ ՊԱՏԵՐԻ ԱՄՐԱՆԱՎՈՐՄԱՆ ՀԵՏ ՀԱՄԱՏԵՂ
4. ՀԻՄՔԵՐԻ ՀԱՄԱՐ ԽԱՄՔԱՐԱԲԵՏՈՆԻ (B7.5 ԲԵՏՈՆՈՎ) ԾԱԽՍԸ ԿԱԶՄՈՒՄ Է- 138.0 Մ^3
   ԲԵՏՈՆԻ ՆԱԽԱՊ.ՇԵՐՏ B 7.5 - 5.0 Մ^3
5. ՀԻՄՔԵՐԻ ՀԱՏԱԿԱԳԾՈՒՄ ԳՈՅՈՒԹՅՈՒՆ ՈՒՆԵՑՈՂ ՌԵԶԵՐՎՈՒԱՐՆԵՐԻ ՏԵՂԸ ՊԱՅՄԱՆԱԿԱՆՈՐԵՆ ՉԻ ՆՇՎԱԾ, ՈՐՈՆՔ ԵՆԹԱԿԱ ԵՆ ԱՊԱՄՈՆՏԱԺՄԱՆ: ՌԵԶԵՐՎՈՒԱՐՆԵՐԻ ՏԵՂՈՒՄ ԽԱՄՔԱՐԱԲԵՏՈՆԻ ՆԱԽԱՊԱՏՐԱՍՏԱԿԱՆ ՇԵՐՏԻ ՆԵՐՔԵՎԻ ՆԻՇԸ ԸՆԴՈՒՆՎԱԾ Է -2.700, ՈՐԸ ՃՇՏԵԼ ՏԵՂՈՒՄ:

ՄԱՍՆԱԳԻՐ

ԵԼ - ՏԻ ՍԱԿՆԻՇԸ	ՆՇԱՆԱԿՈՒՄԸ	ԱՆՎԱՆՈՒՄԸ	ՔԱՆ.	ՔԱՇԸ	ԾԱՆՈԹ.
	ՄԻԱՁՈՒՅԼ Ե.Բ ԵԼ - ԵՐ				
ՀՀ-1	ԵԿ - 4	ՀԻՄՆԱՅԻՆ ՀԵԾԱՆ ՀՀ-1	2		
ՀՀ-2	ԵԿ - 5	ՀԻՄՆԱՅԻՆ ՀԵԾԱՆ ՀՀ-2	2		
ՀՀ-3	ԵԿ - 6	ՀԻՄՆԱՅԻՆ ՀԵԾԱՆ ՀՀ-3	2		
ՀՀ-4	ԵԿ - 7	ՀԻՄՆԱՅԻՆ ՀԵԾԱՆ ՀՀ-4	1		
ՀՀ-4*	ԵԿ - 8	ՀԻՄՆԱՅԻՆ ՀԵԾԱՆ ՀՀ-4*	1		
ՀՀ-5	ԵԿ - 9	ՀԻՄՆԱՅԻՆ ՀԵԾԱՆ ՀՀ-5	1		
ՀՀ-6	ԵԿ - 10	ՀԻՄՆԱՅԻՆ ՀԵԾԱՆ ՀՀ-6	1		
ՀՀ-6*	ԵԿ - 10	ՀԻՄՆԱՅԻՆ ՀԵԾԱՆ ՀՀ-6*	1		
ՀՀ-7	ԵԿ - 11	ՀԻՄՆԱՅԻՆ ՀԵԾԱՆ ՀՀ-7	2		

ԾՐԱԳՐԻ ԱՌԱՋԱԴՐԱՆՔ՝ TGQ-09	ՎԱՐԴԱՁՈՐԻ ՄԱՆԿԱՊԱՐՏԵԶԻ ԿԱՌՈՒՑՄԱՆ ՀԱՄԱՐ ԱՆՀՐԱԺԵՇՏ ՆԱԽԱԳԾԱՅԻՆ ԱՇԽԱՏԱՆՔՆԵՐ		
	ԿՈՆՍՏՐՈՒԿՏՈՐԱԿԱՆ ՄԱՍ	ՓՈՒԼ: ԱՆ	ԹԵՐԹ: ԵԿ-3 / ԹԵՐԹԵՐ: 48
ՆԱԽԱԳԾ. ԱՂԱՋԱՆՅԱՆ Լ.	ԿՏՐՎԱԾՔՆԵՐ	ԻՆՋԻՆԵՐԻՆԳ ԷՎՐՈՍ ՍՊԸ	ENGINEERING EVROS LLC
ՊԱՇՏՈՆ / ԱԶԳԱՆՈՒՆ / ՍՏՈՐԱԳՐ.			